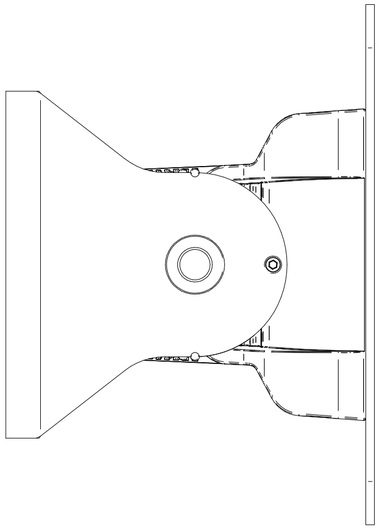

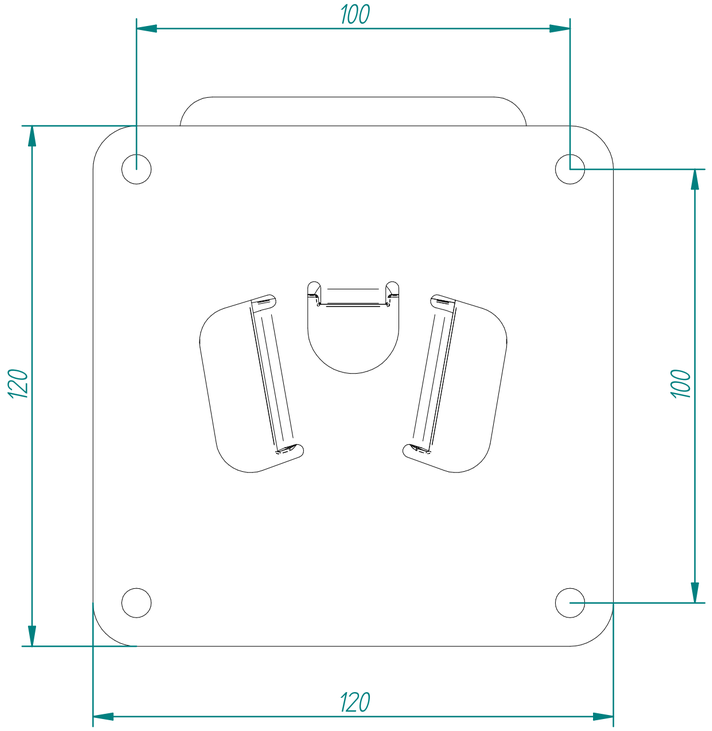
100
120
100
120

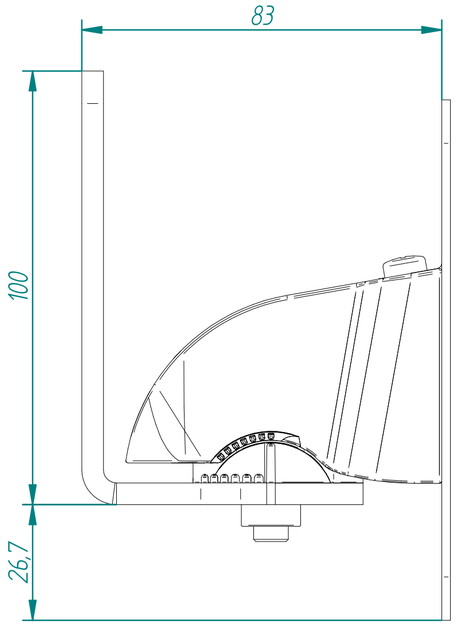
83
100
26,7

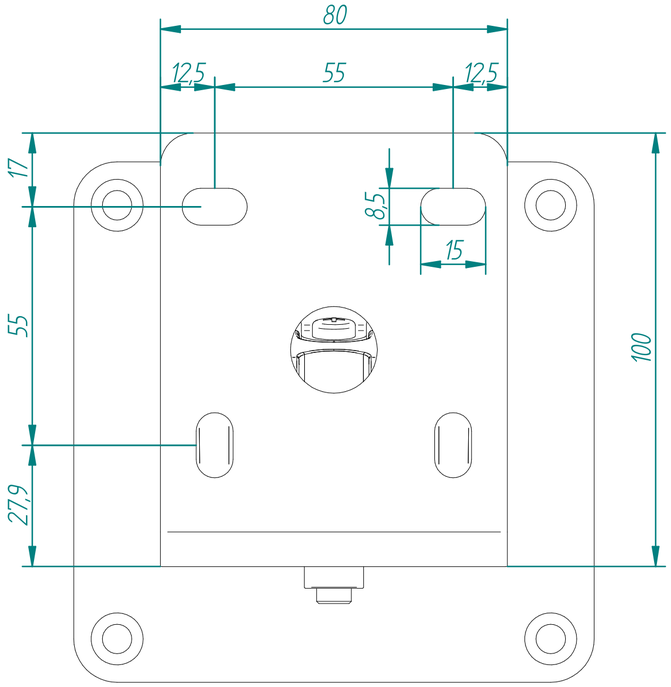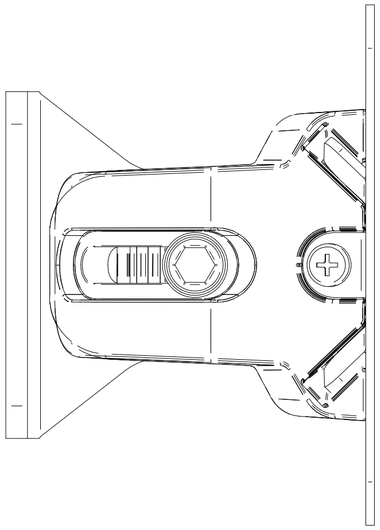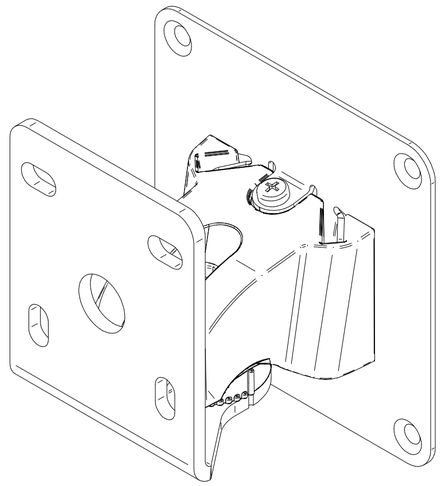
80
12,5
55
12,5
17
8,5
15
55
27,9
100