DFST-201DC

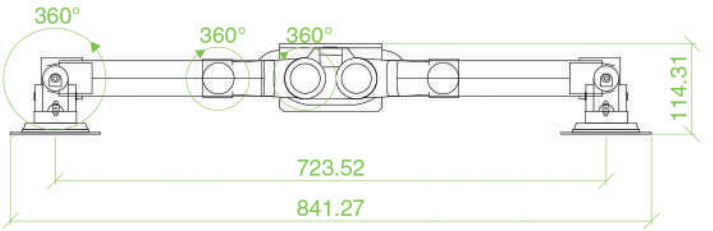
360°
360°
360°
114.31
723.52
841.27

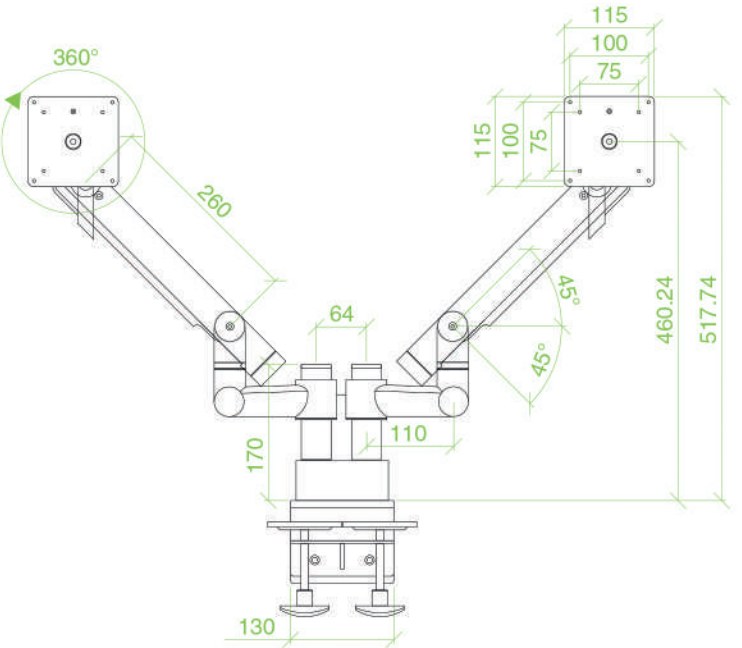
360°
260
115
100
75
115
100
75
45°
45°
64
110
170
130
460.24
517.74

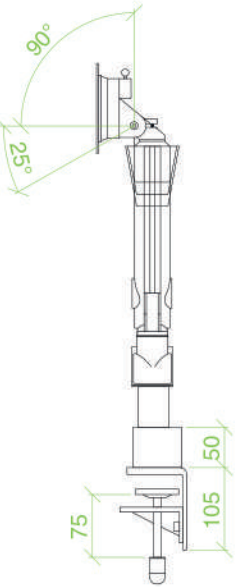
90°
25°
50
105
75