Бесподрывный коммутатор/мультивьювер **4x1** сигнала интерфейса **HDMI 1080p**

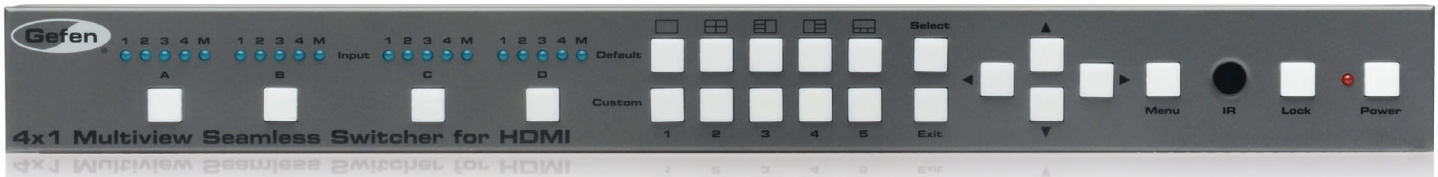

Бесподрывный коммутатор поддерживает работу с четырьмя источниками сигналов высокого разрешения, а также произвольное масштабирование и размещение изображения с каждого источника в окне в любой части экрана.

Бесподрывный коммутатор сигнала интерфейса HDMI отлично подходит для тех случаев, когда на одном экране требуется воспроизвести от одного до четырех сигналов. Все окна с видео можно масштабировать по собственному усмотрению и размещать в любой части экрана. Функция бесподрывной коммутации гарантирует отсутствие потери кадров при переключении окон или изображений. Коммутатор поддерживает работу с HDCP, с входящими/выходными сигналами разрешением 1080p, а также производит независимую от видео коммутацию встроенного аудиопотока с любого из четырех HDMI-источников.

В памяти системы хранится пять заводских предустановок расположения окон, включая полноэкранный режим, при этом допускается и создание 5 пользовательских предустановок. Выбрать любую из предустановок, включить/выключить питание и блокировку устройства можно с помощью кнопок на лицевой панели управления, ИК-команд, через протоколы Telnet/UDP, а также с помощью веб-интерфейса через сеть Ethernet. Конфигурировать систему легко благодаря наличию простого и интуитивно понятного графического интерфейса пользователя.

Данный мультивьювер от компании Gefen превосходно подойдет для торговых и информационных инсталляций, а также для любых других, где требуется одновременное воспроизведение на одном экране сигналов из нескольких источников.

КАК ЭТО РАБОТАЕТ

С помощью штатного HDMI кабеля подключите к входам коммутатора до четырех устройств-источников. Используя аналогичный HDMI кабель, подсоедините к выходу коммутатора дисплей. Подключите Ethernet кабель к контрольному IP порту мультивьювера, благодаря этому Вы сможете работать с web-сервером, пользоваться для настройки окон протоколами Telnet/UDP, переключаться между источниками сигналов и осуществлять ряд других контрольных операций. Для использования интерфейса RS-232 подключите к коммутатору автоматический контроллер, для этого воспользуйтесь штатным кабелем DB-9. В том случае, если устройство установлено вне зоны прямой видимости, но при этом для управления ним требуется использовать ИК-команды, мы рекомендуем подключить к порту IR Ext (на задней панели коммутатора) внешний приемник сигналов EXT-RMT-EXTIRN. Подключите к коммутатору кабель питания, а его вилку, соответственно, в розетку электросети. Включите питание коммутатора/мультивьювера, всех устройств-источников и дисплея.

EXT-HD-MVSL-441

Схема подключения

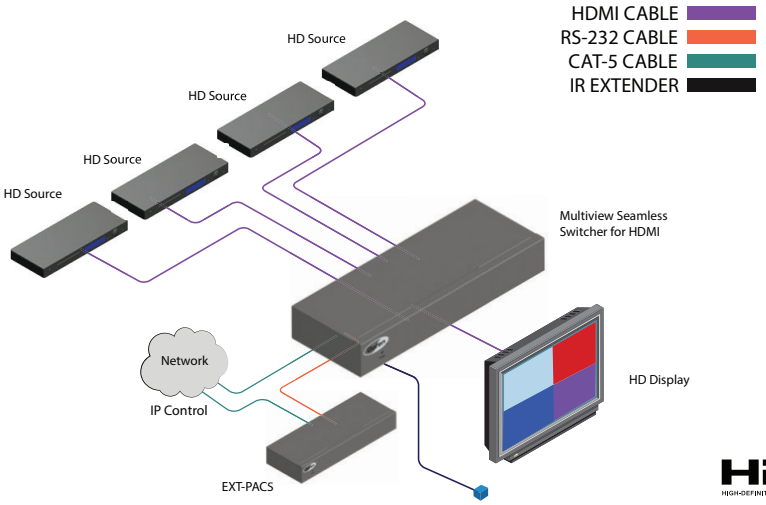

Основные особенности*

Коммутатор произвольно масштабирует окна всех четырех источников, помещает в любой части дисплея, воспроизводит одно за другим или же в формате «картинка-в-картинке»	Управление с помощью кнопок на лицевой панели, web-интерфейса сети Ethernet, протоколов Telnet/, интерфейса RS-232 и ИК-команд
Поддержка разрешения входящих/выходных сигналов до 1080p Full HD и 1920x1200 (WUXGA)	Простой и понятный графический интерфейс пользователя
Поддержка HDCP	Возможность управления с помощью ИК-пульта ДУ; разъем для подключения внешнего приемника сигналов на задней панели коммутатора
Бесподрывная коммутация гарантирует отсутствие задержки и потери кадров при смене источника сигнала	Обновление встроенного ПО через web-сервер сети Ethernet
Предустановленные настройки положения окон, вызываемые пятью кнопками на лицевой панели	USB порт (зарезервирован под будущую модернизацию устройства)
Изменяемые пользовательские настройки положения окон на дисплее, вызываемые пятью кнопками на лицевой панели	Разъем для кабеля питания с фиксаторами
Настраиваемая коммутация встроенных аудиопотоков с любого из четырех HDMI источников	Металлический корпус (высотой 1U) для установки в рэковую стойку, монтажные уголки входят в комплект поставки

Технические характеристики*

Разъем видеовхода	(4) HDMI Type A, 19-pin, розетка, с фиксатором
Разъем видеовыхода	(1) HDMI Type A, 19-pin, розетка, с фиксатором
Разъем интерфейса RS-232	(1) DB-9, розетка
Разъем сети Ethernet	(1) RJ-45, розетка
USB	(1) Mini-B, розетка
Разъем ИК-приемников	(1) 3,5 мм jack (стерео, розетка)
Тип ИК-приемника	EXT-RMT-EXTIRN
Кнопки выбора заводских предустановок	(5) тактовые, с синей подсветкой
Кнопки выбора пользовательских настроек	(5) тактовые, с синей подсветкой
Кнопки выбора входа/окна	(4) тактовые, с синей подсветкой
Индикаторы входа	(20) светодиодные, 5 на окно, синего цвета
Кнопка вызова меню	(1) тактовая, с синей подсветкой
Навигационные кнопки меню	(6) тактовые
Кнопка питания	(1) тактовая, с синей подсветкой
Индикатор перехода в режим ожидания	(1) светодиодный, красного цвета
Питание	12 В, разъем с фиксатором
Потребляемая мощность	Не более 24 Вт
Габариты (ШхВхГ)	430x42x200 мм
Масса устройства	3,2 кг

* В технические данные и описания могут вноситься изменения (без дополнительного уведомления).
Все торговые марки являются зарегистрированными брендами и принадлежат соответствующим владельцам.