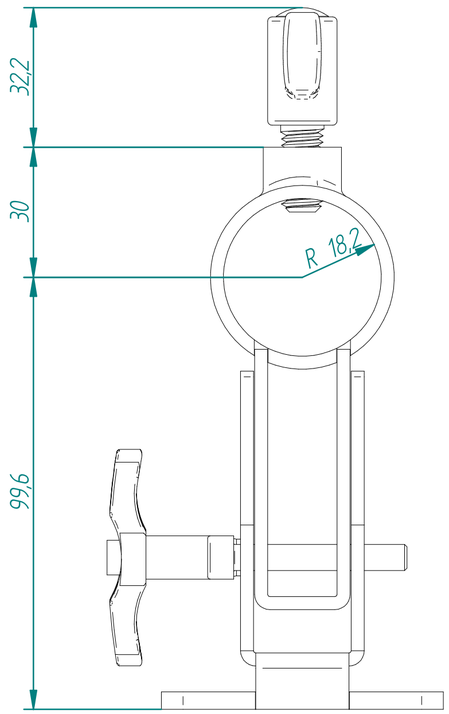
32,2
30
R 18,2
99,6

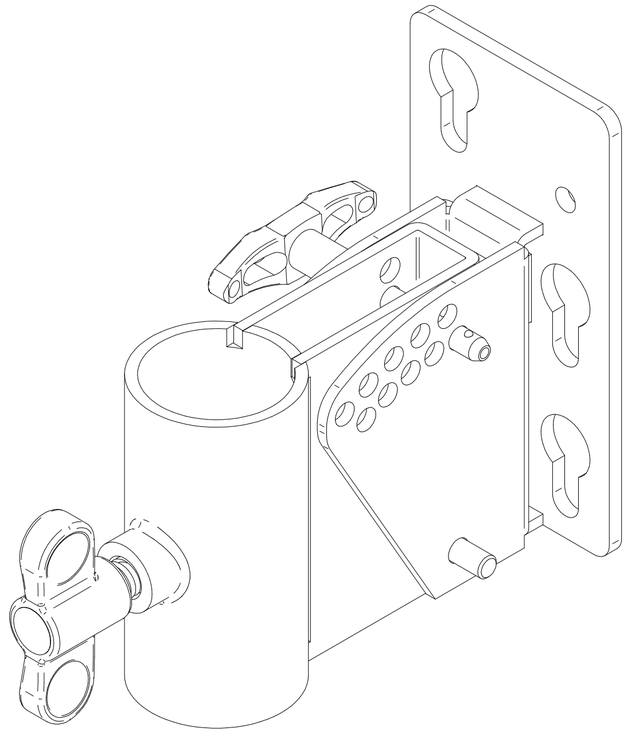

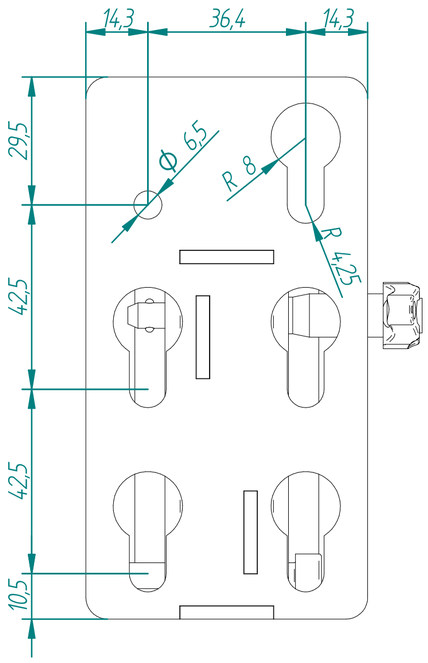
14,3
36,4
14,3
29,5
Ø 6,5
R 8
R 4,25
42,5
42,5
10,5

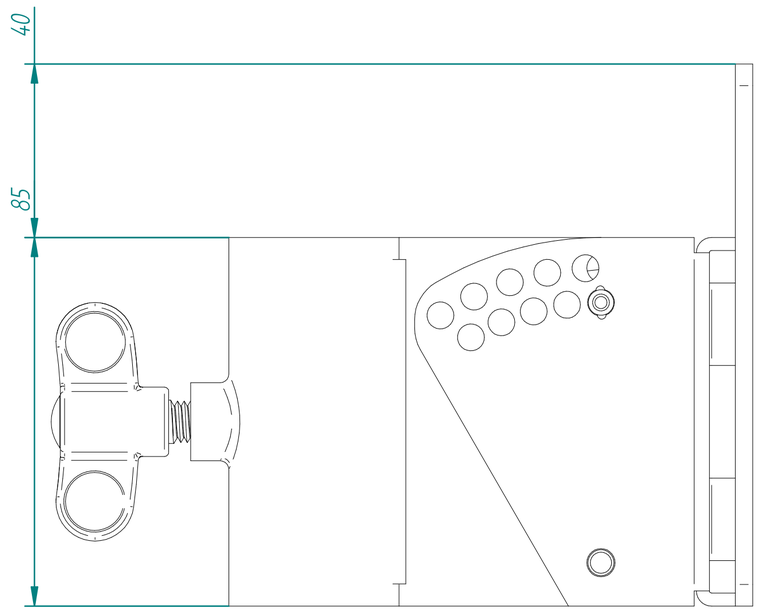
40
85

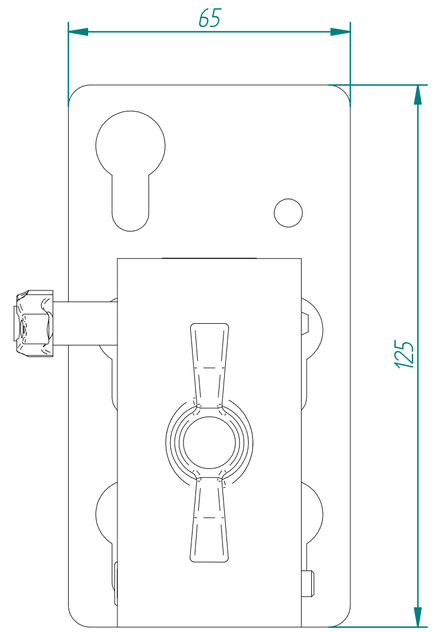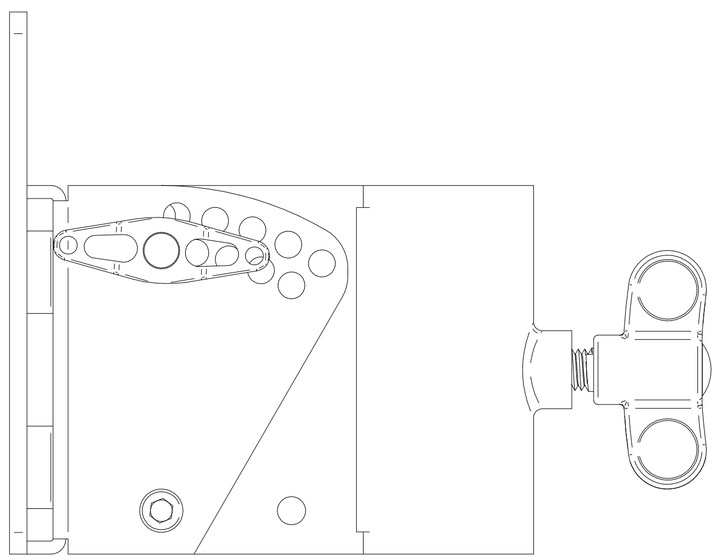
65
125