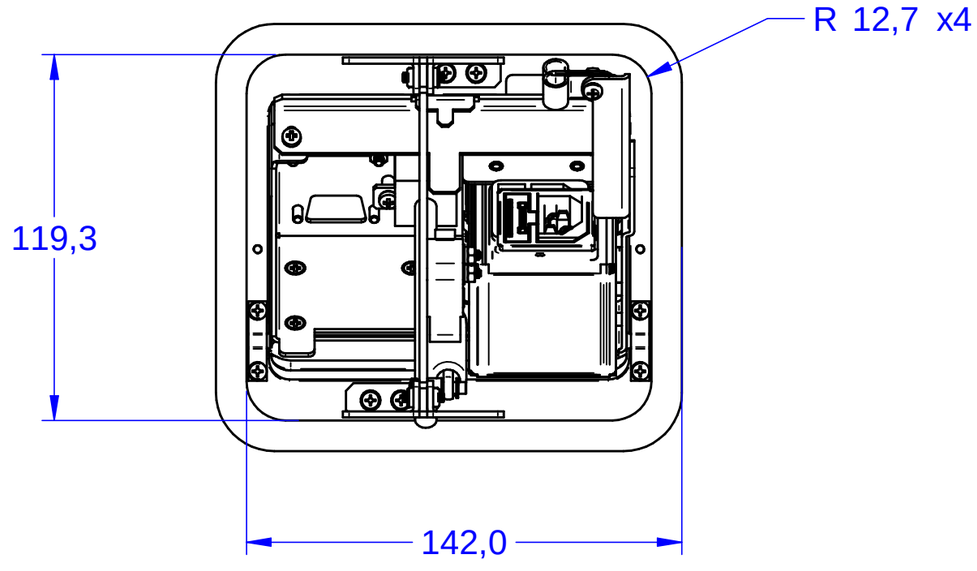
R 12,7 x4
119,3
142,0

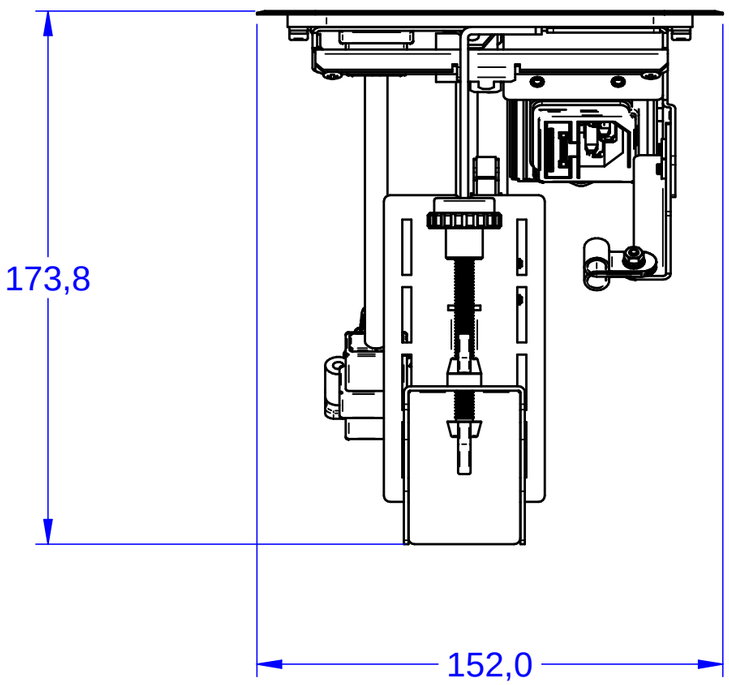
173,8
152,0

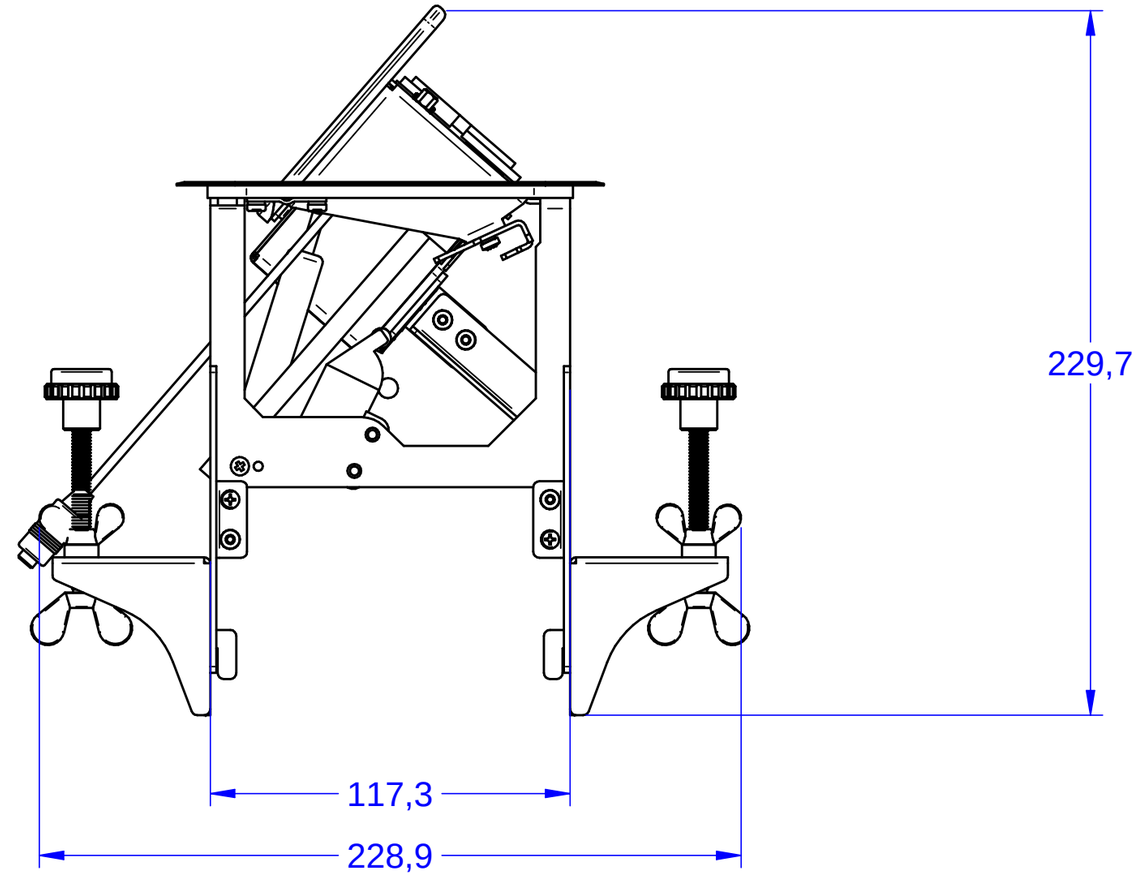
229,7
117,3
228,9