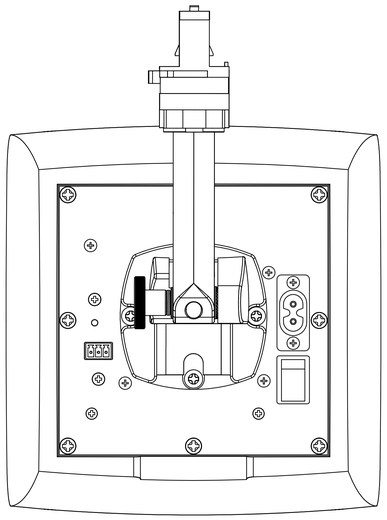

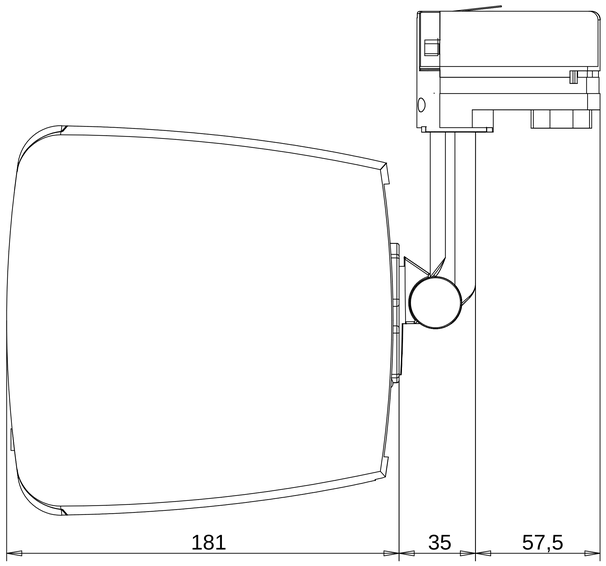
181
35
57,5

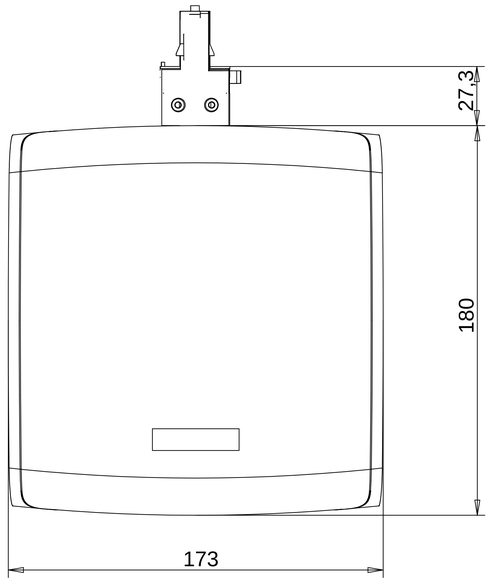
27,3
180
173

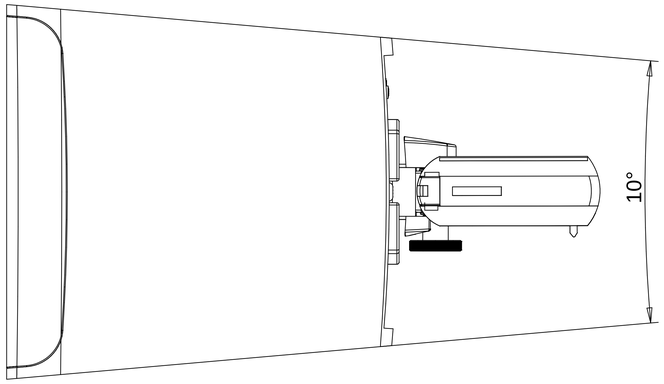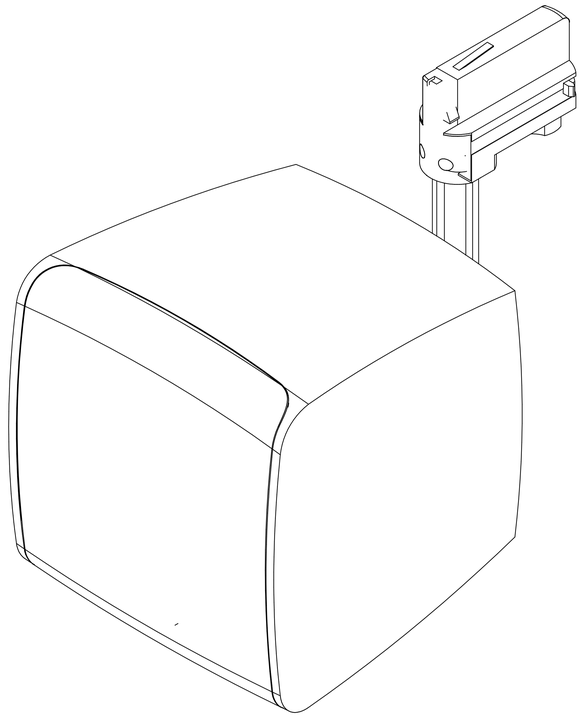
10°