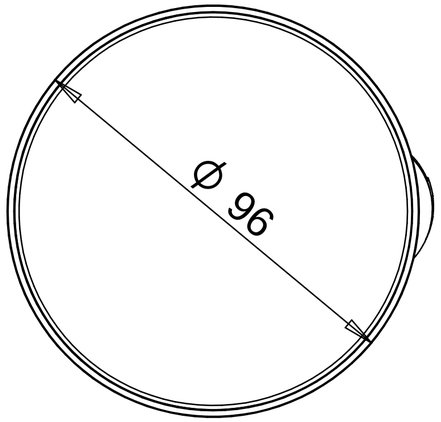
Ø 96

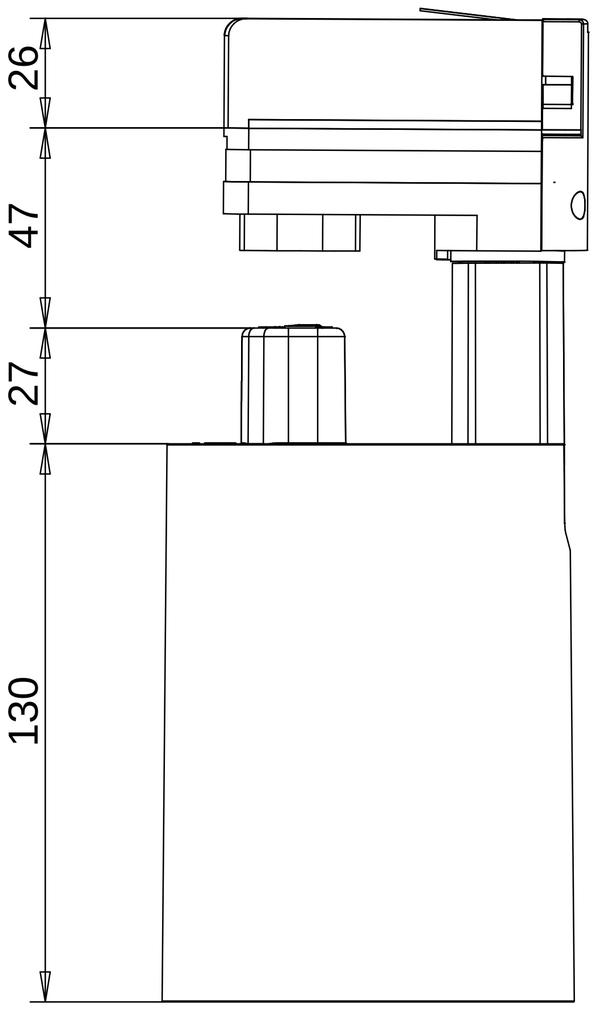
26
47
27
130

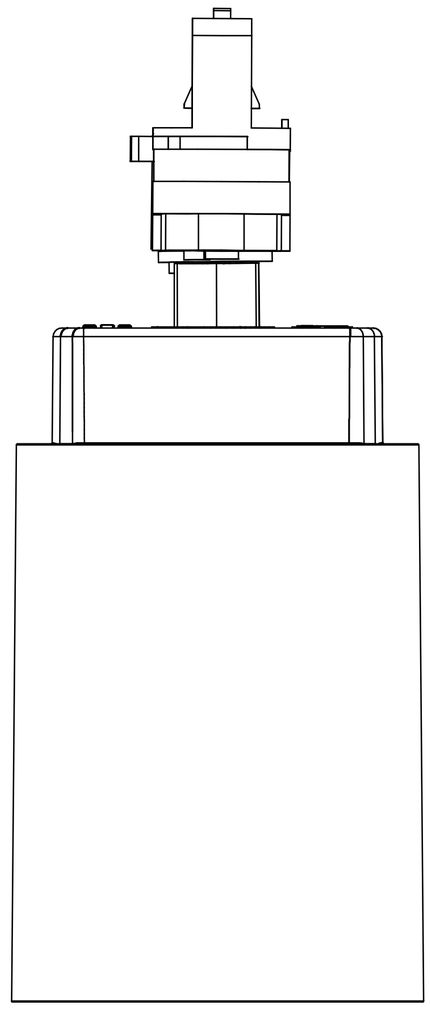

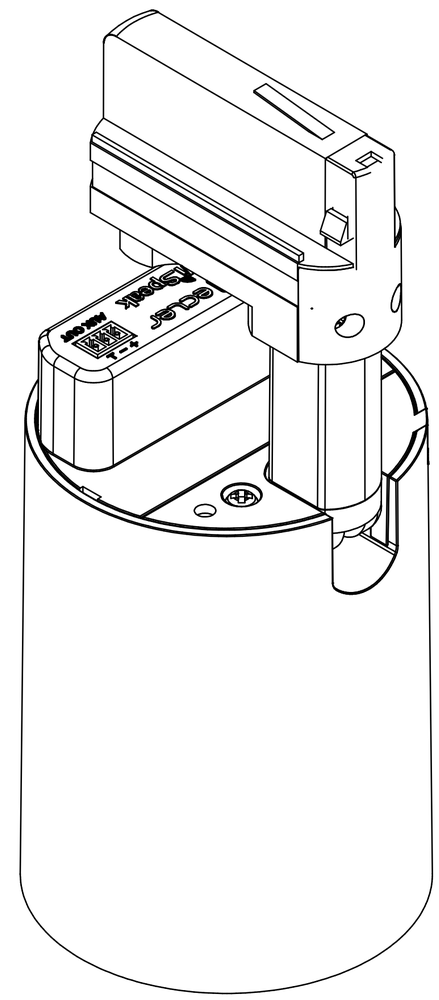

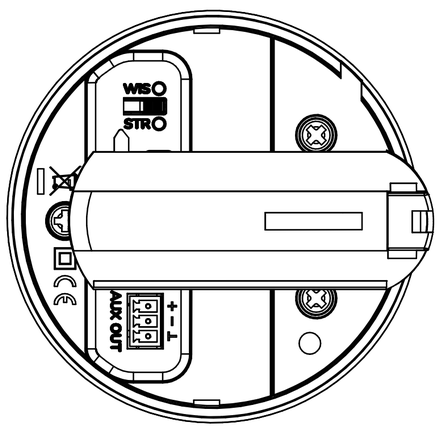
WISO
STRO
AUX OUT
T
+
−