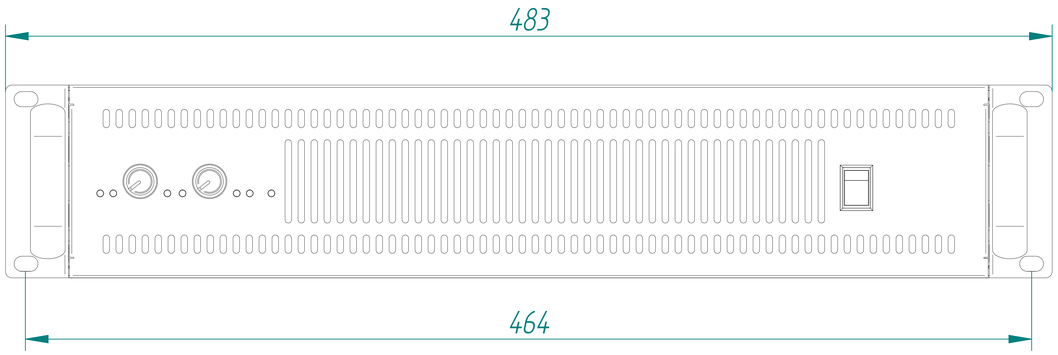
483
464

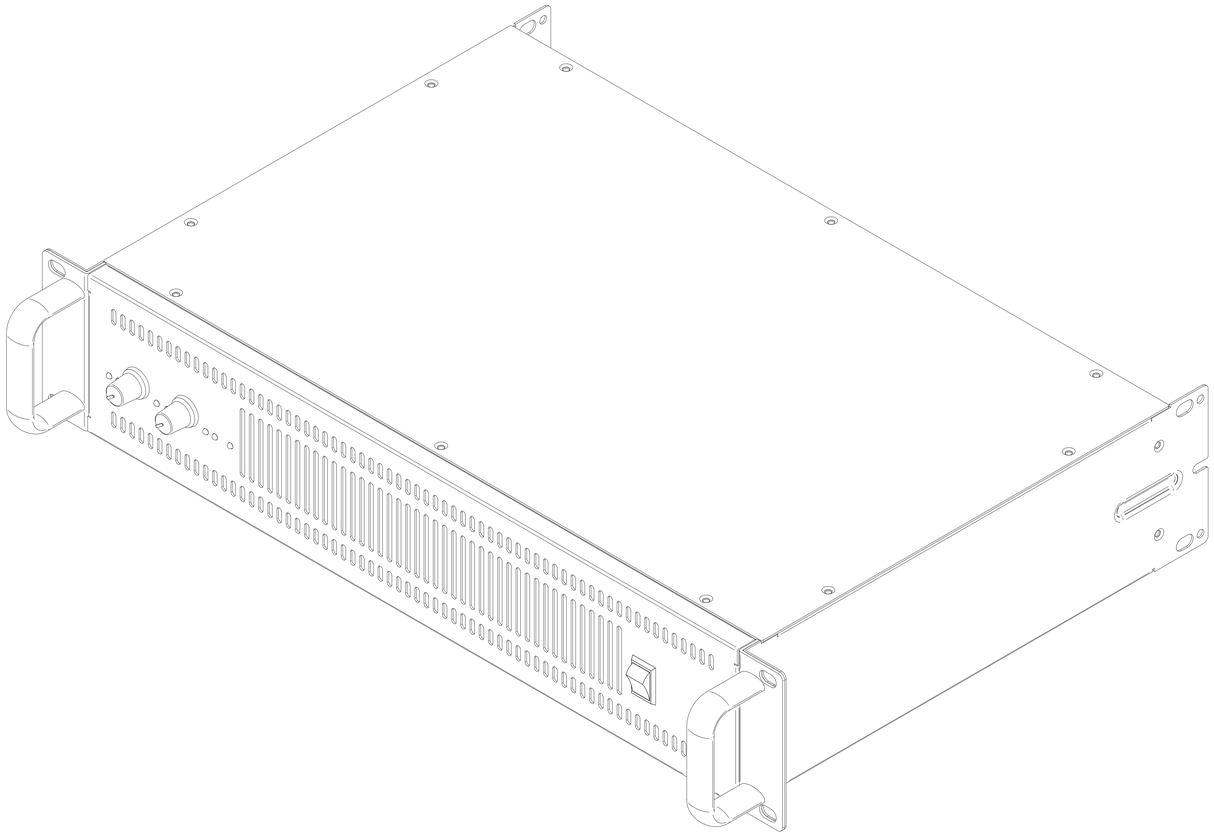

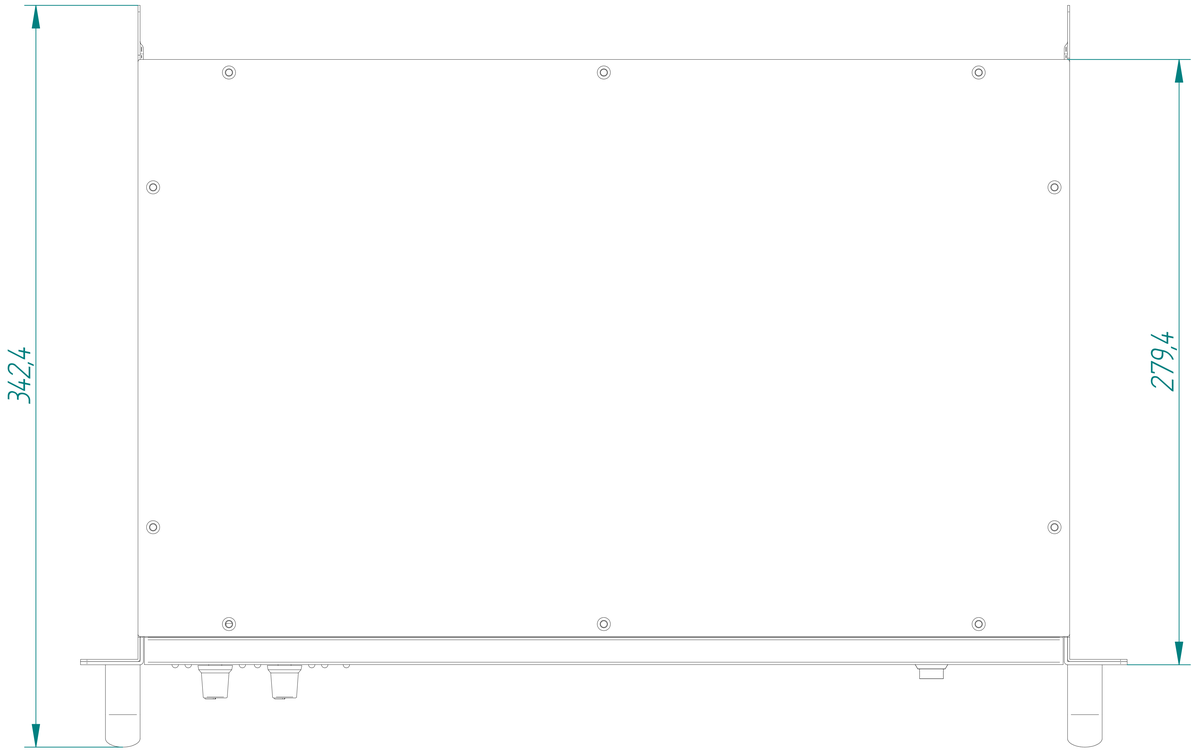
342,4
279,4

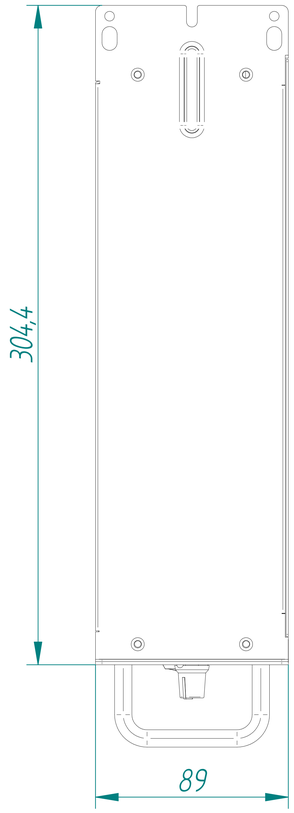
304,4
89