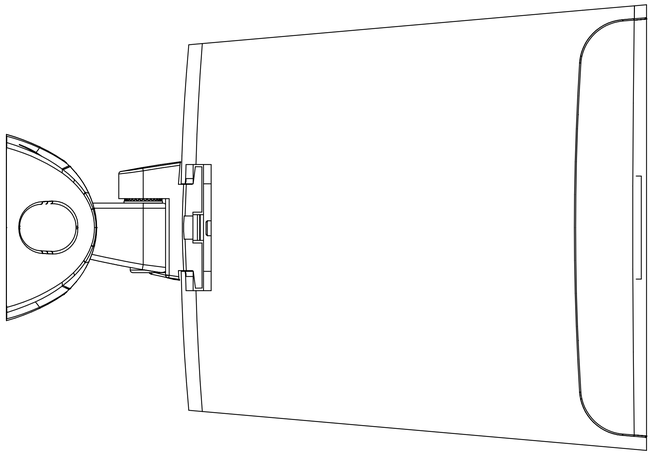

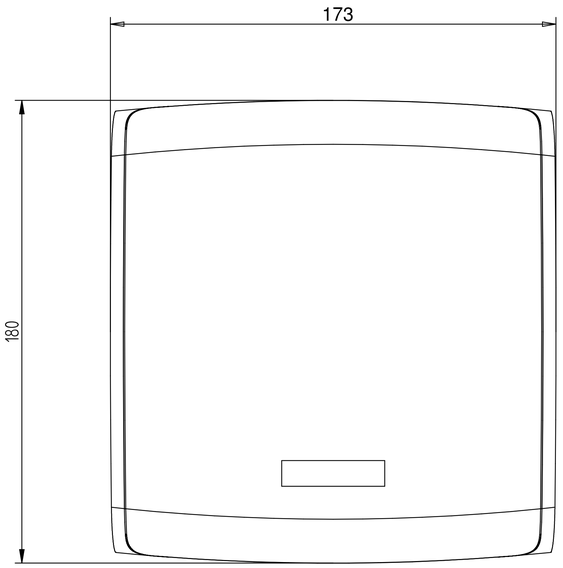
173
180

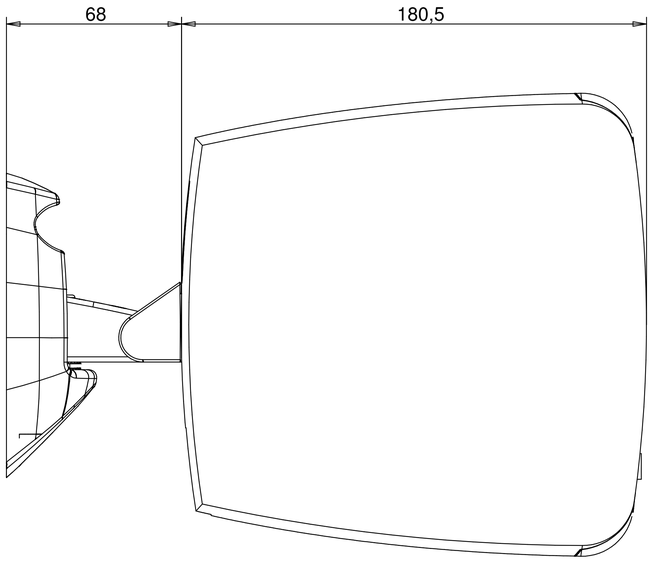
68
180,5

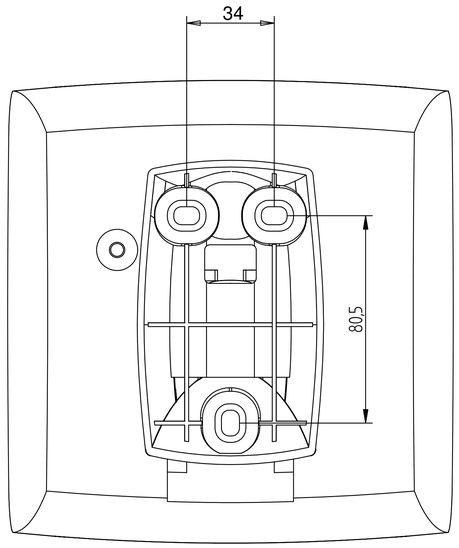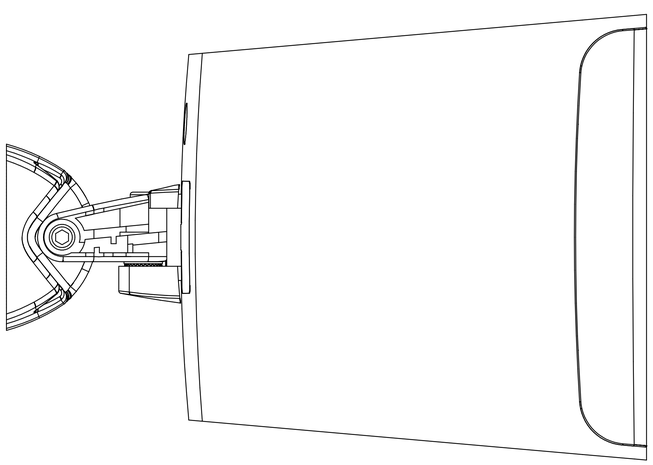
34
80,5